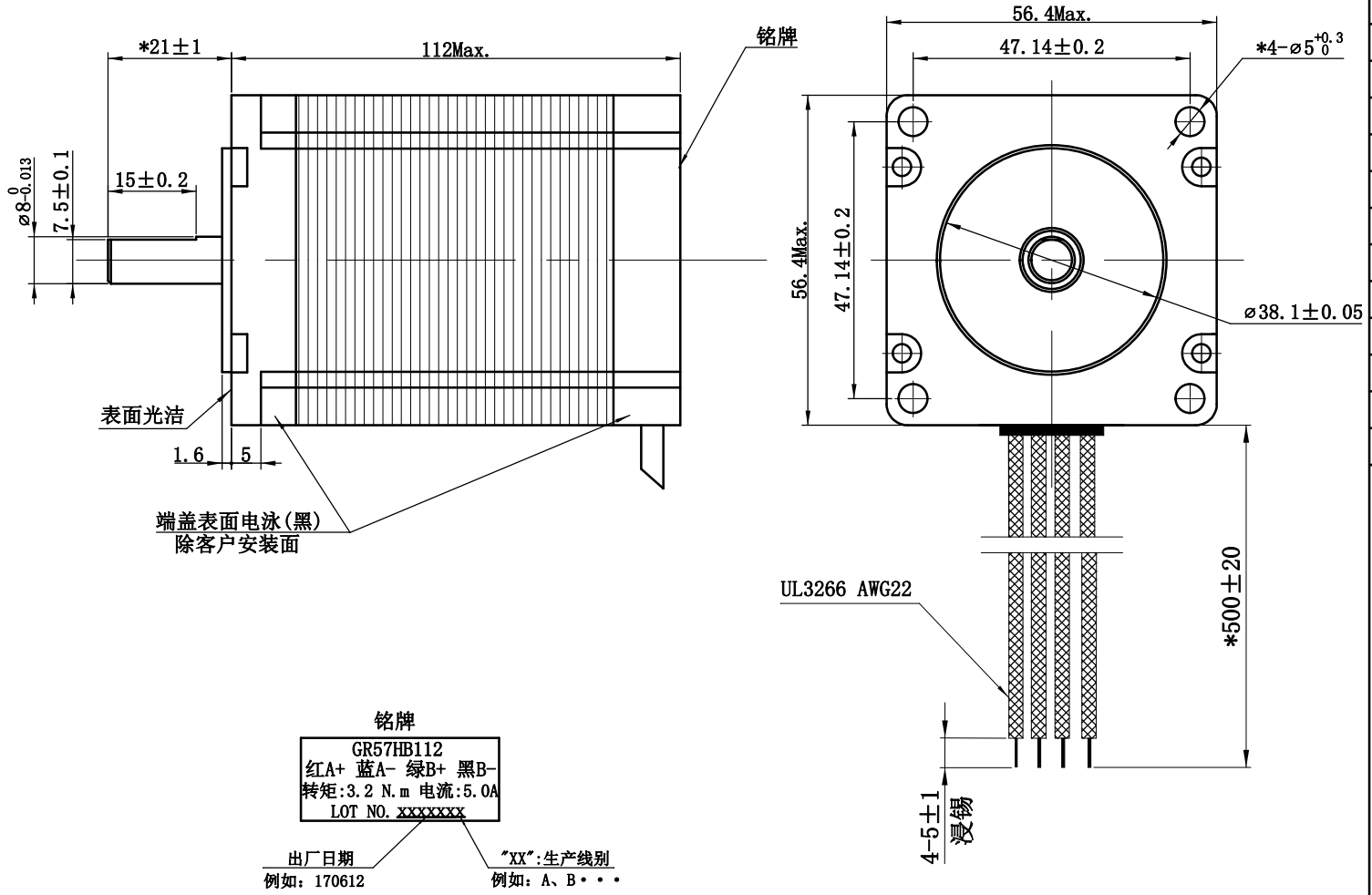

铭牌

GR57HB112
红A+ 蓝A- 绿B+ 黑B-
转矩:3.2 N.m 电流:5.0A
LOT NO. xxxxxxx

出厂日期
例如：170612

"XX":生产线别
例如：A、B・・・

电 机 特 性

项　目	规　格
额定电压	DC 2.85 V
额定电流	DC 5 A / 相
步 距 角	1.8° ± 0.09°
相　数	2
直流冷态电阻(25℃)	0.57±0.1Ω / 相
绕组电感	2.4±20% mH / 相
最大保持转矩	3200 mN.m Typ.
绝缘电阻	≥ 100 MΩ(DC500V)
绝缘等级	B级
转动惯量	750 g.cm²
质　量	1.65 kg REF.

电气原理图

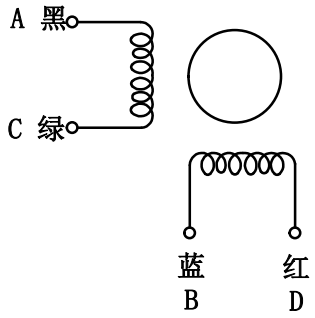

			以图纸标注尺寸为准		尺寸未注公差对照表			深圳市格睿物联技术有限公司
			单位: mm	比例: nts	0°	0	±0.2	
			项目编号:		0.0°	0.0	±0.1	
			电机型号:GR57HB112		0.00°	0.00		标题 外形图
								设计/日期
								审核/日期
A	初次发放.	2022.01.04						批准/日期
版本	更改内容	发放日期			图号:		第 1 页，共 1 页	版本: A