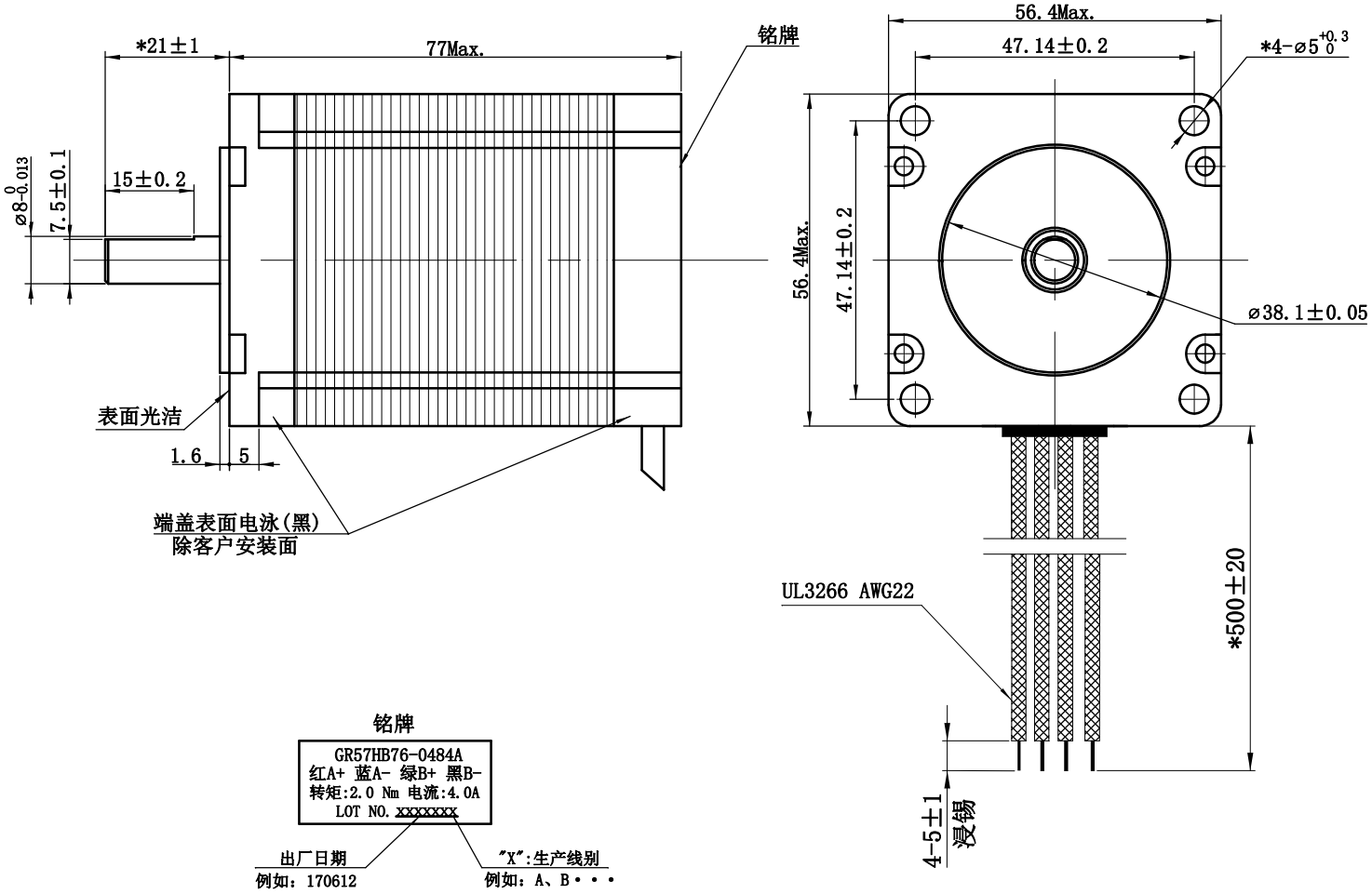

电 机 特 性

项　目	规　格
额定电压	DC 1.6 V
额定电流	DC 4 A / 相
步 距 角	1.8° ± 0.09°
相　数	2
直流冷态电阻(25℃)	0.4±0.1Ω / 相
绕组电感	1.55±20% mH / 相
最大保持转矩	2000 mN.m Typ.
绝缘电阻	≥ 100 MΩ (DC500V)
绝缘等级	B级
转动惯量	480 g.cm²
质　量	1.1 kg REF.

电气原理图

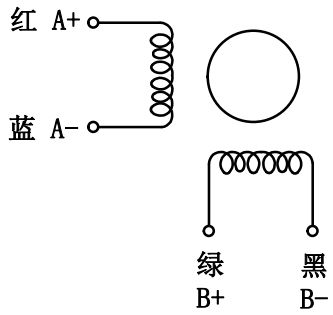

			以图纸标注尺寸为准		尺寸未注公差对照表			深圳市格睿物联技术有限公司
			单位: mm	比例: nts	0°	0	±0.2	
			项目编号:		0.0°	0.0	±0.1	
			电机型号: GR57HB76-0484A		0.00°	0.00		标题　外形图
								设计/日期
								审核/日期
A	初次发放.	2021.07.09						批准/日期
版本	更改内容	发放日期			图 号:		第 1 页，共 1 页	版本: A